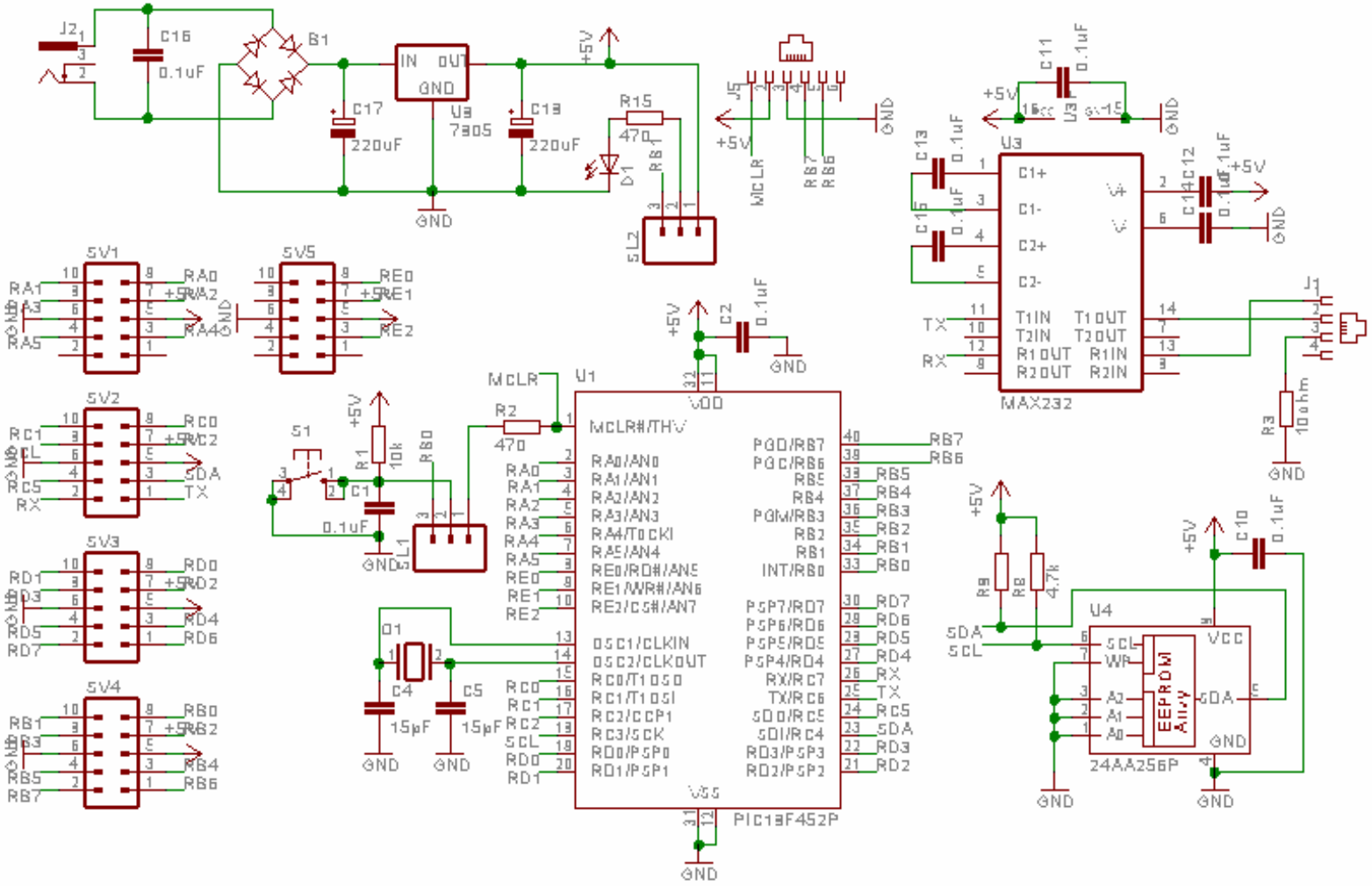

Diego Jiménez Martínez Ingeniero Electrónico

Tarjeta de Entrenamiento GEYDi

TITLE: GEYDi

Document Number: REV:

Date: 17/11/2003 12:16:36 Sheet: 1/1